MAGIC CIRCUS
ÉDITIONS

Candy Eyes

Opalin Mat Sculpté

Notice de montage

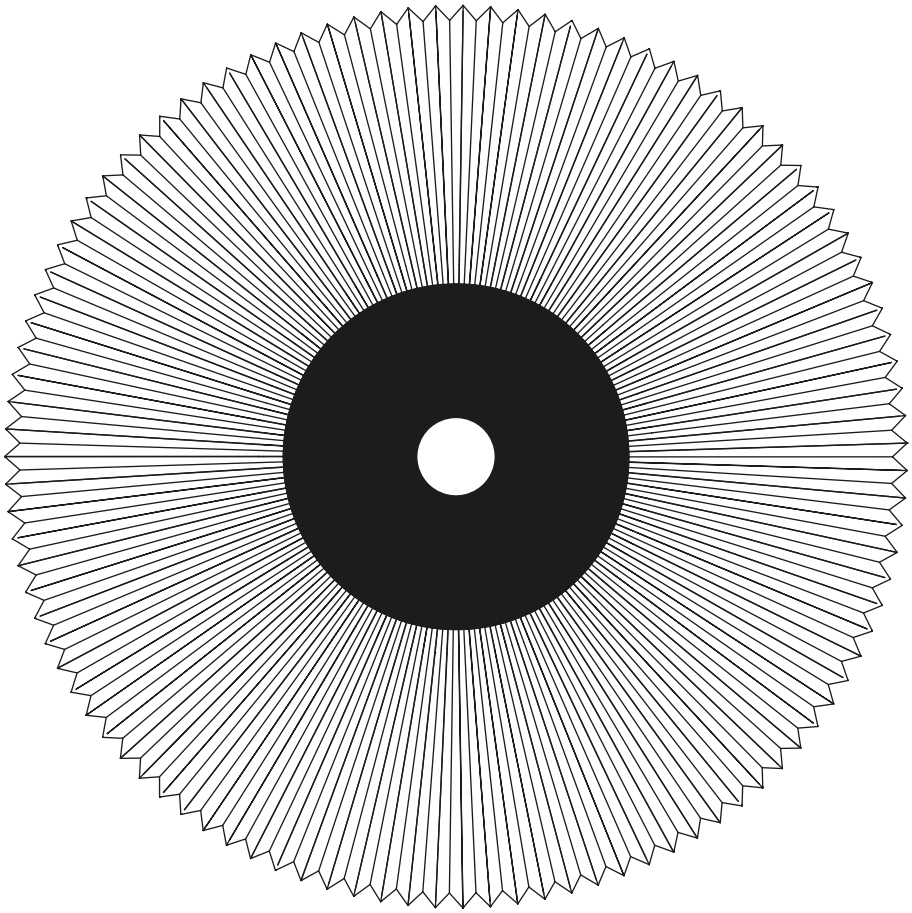

MAISON FONDÉE
EN 2015

WWW
.MAGIC-CIRCUS
.FR

Notice de montage

Candy Eyes
Opalin Mat Sculpté

Instructions

- Doit être installé par un professionnel
- Manipulez les éléments avec soin
- Portez des gants lors de l'installation

Temps de montage
30 Minutes
Nombre de personnes requises
1

1

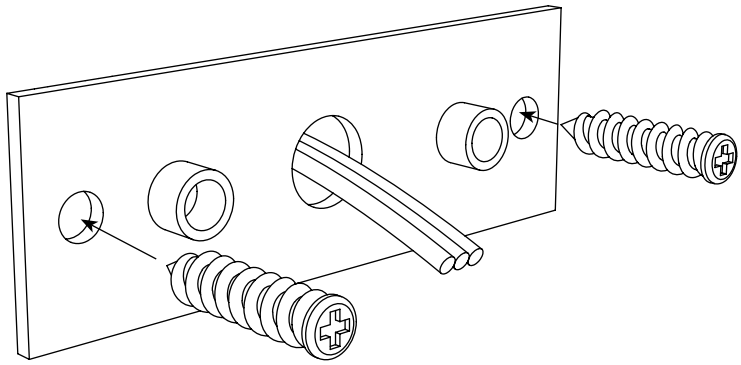

Positionner le support sur le mur de sorte que le câble passe par le trou central du support et fixer le support au mur à l'aide des deux vis.

2

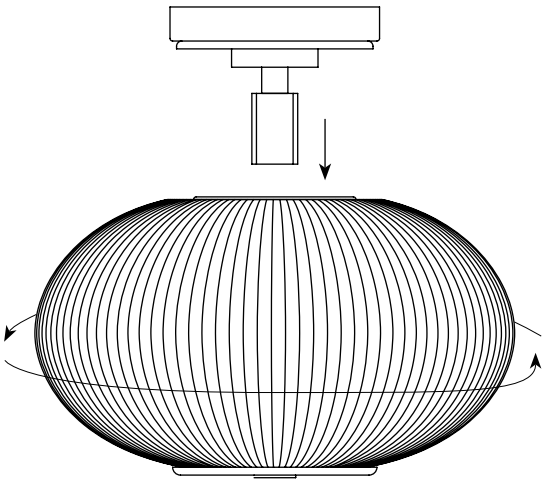

Retirer de globe de verre en le dévissant délicatement du cache fil.

3

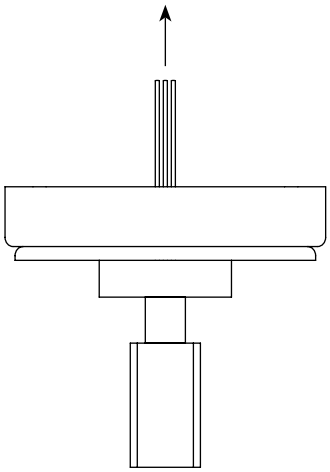

Tirer doucement sur les câbles pour les faire ressortir.

Notice de montage

Candy Eyes
Opalin Mat Sculpté

Instructions

- Doit être installé par un professionnel
- Manipulez les éléments avec soin
- Portez des gants lors de l'installation

Temps de montage
30 Minutes
Nombre de personnes requises
1

4

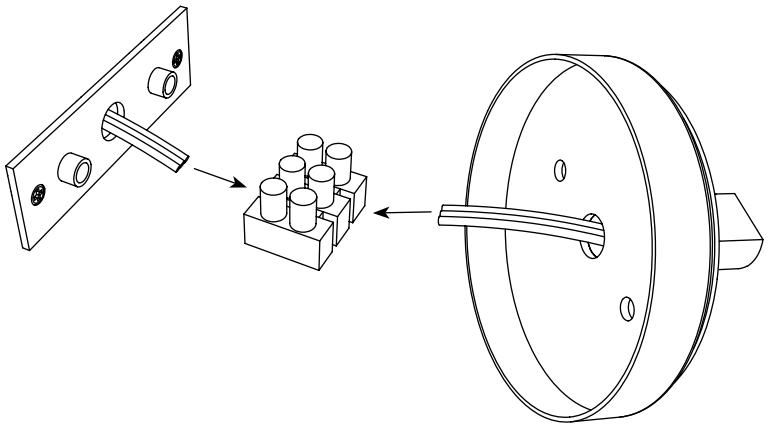

Connecter les câbles au réseau électrique.

5

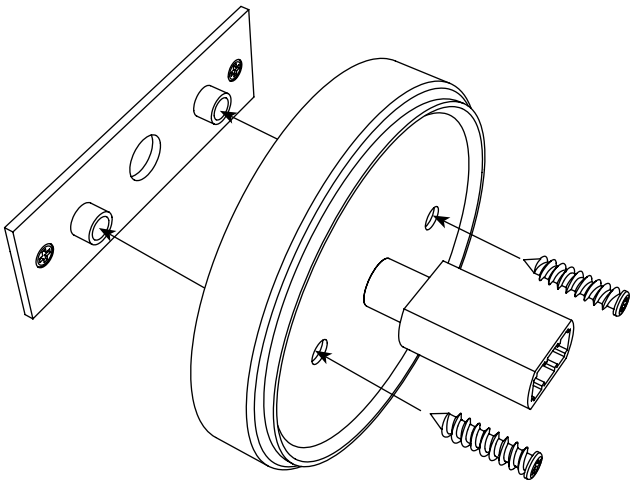

Fixer le support et le cache fil au mur à l'aide des deux vis.

6

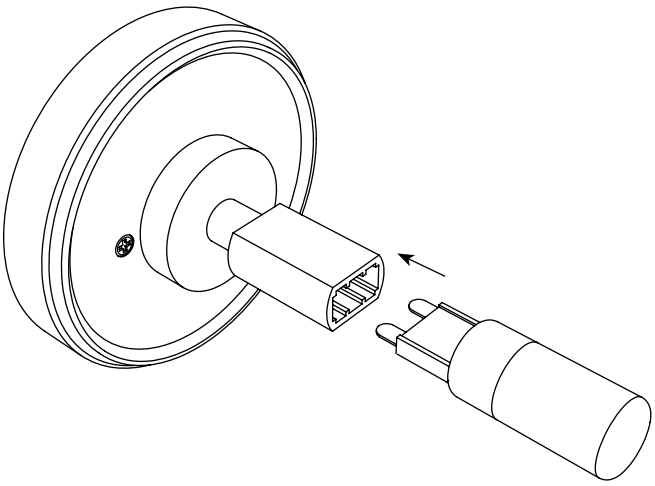

Placer l'ampoule et la revisser au support.

Notice de montage

Candy Eyes
Opalin Mat Sculpté

Instructions

- Doit être installé par un professionnel
- Manipulez les éléments avec soin
- Portez des gants lors de l'installation

Temps de montage
30 Minutes
Nombre de personnes requises
1

7

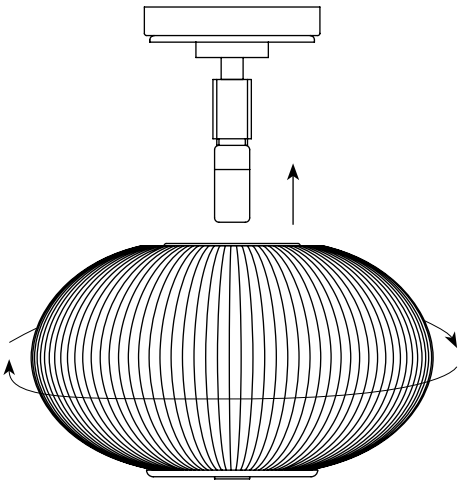

Replacer le globe de verre en le vissant au cache fil